مشعـــل های سه گانه سوز گرم ایران

سری مشعلهای صنعتی کارخانجات کوچک

- مشعلهای سه گانه سوز سری صنعتی کارخانجات کوچک
- مصارف صنعتی با نیاز به حجم متوسط به آبگرم یا بخار داغ، مانند کوره های پخت سرامیک یا آبکاری حرارتی، صنایع ذوب فلزات سبک، کارخانجات تولید کیک و شیرینی،لبنیات و دیگهای روغن داغ
- راندمان بسیار بالا
- تامین گرمایش از ۸۳۰-۱۸۰ هزار کیلوکالری
- کیفیت بالای قطعات و ساخت
- سهولت نصب و راه اندازی
- ایمنی بسیار بالا تامین شده توسط سیستم پیشرفته کنترلی
- صدای کم (دستاورد طراحی خاص در مجاری ورودی هوا)
- طیف گسترده قطعات جانبی
- حداقل ابعاد با توجه به ظرفیت
- تست کامل قبل از خروج از کارخانه

Model	Capacity
GNT 506	180,000-700,000 kcal/h
GNT 508	270,000-830,000 kcal/h

MULTI FUEL

از آنجا که شرکت به طور مداوم در حال بهبود تولیدات میباشد لذا حق تغییر اطلاعات فنی، تجهیزات، لوازم جانبی از سوی شرکت محفوظ میباشد

سری مشعلهای صنعتی کارخانجات کوچک

ابعاد ظاهری

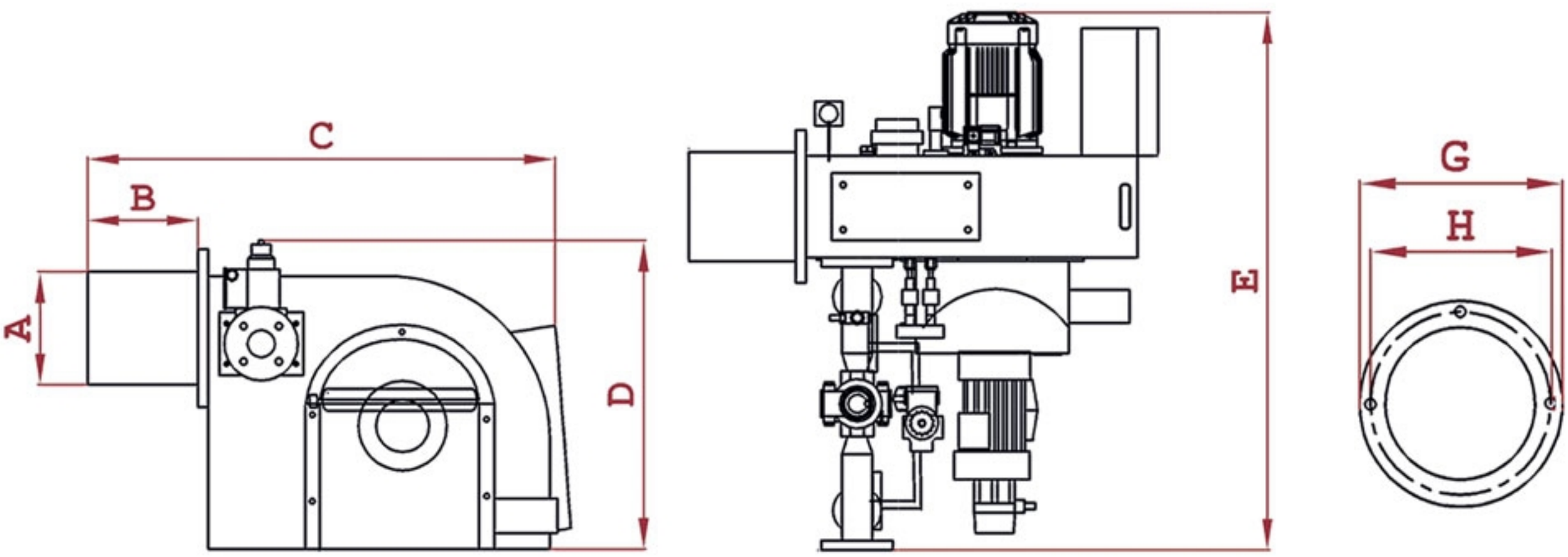

Model	A	B	C	D	E	G	H
GNT 506	176	220	800	540	925	260	215
GNT 508	176	220	970	540	965	260	215

سری مشعلهای صنعتی کارخانجات کوچک

مدل	نوع سوخت	نحوه عملکرد
GNT506	مازوت گازوئیل گاز	دو مرحله ای
GNT508	مازوت گازوئیل گاز	دو مرحله ای

مشخصات فنی

قطعه	GNT 508	GNT506
رله	HONEYWELL MMG 810	G790 & TF 701
الکترو موتور فن	HANING—1.5 KW--3-2800	HANING--1.1 kw--3-2800
پمپ سوخت	SUNTEC D67A	DANFOSS BFP L3
فتوسل	SUTRPNIC FZ 711	SHOKOUH FZ 711
شیربرقی گاز ۱	DUNGS-KROM-HONEWELL-BRAHMA—1 1/2" OR 1"—1--200 mBAR--SLOW OPEN	DUNGS-KROM-HONEWELL-BRAHMA--1"—1--200 mBAR--SLOW OPEN
کنترل فشار گاز	DUNGS-KROM--5-50 MBAR	DUNGS-KROM--5-50 MBAR
کنترل فشار هوا	DUNGS-KROM--0.9-3 M BAR	DUNGS-KROM--0.9-3 M BAR
ترانس جرقه	IR MADE-15 KV	IR MADE-15 KV
فن	150*60*12.7	140*50*12.7
شیربرقی گاز ۲	DUNGS - KROM 1"	DUNGS - KROM 1"
شیربرقی گازوئیل ۱	RAPA - ASCO 1/4"	RAPA - ASCO 1/4"
شیربرقی گازوئیل ۲	RAPA - ASCO 1/4"	RAPA - ASCO 1/4"
موتور دمپر	LKS 120	LKS 120

MULTI FUEL

سری مشعلهای صنعتی کارخانجات کوچک

- خط سوخت

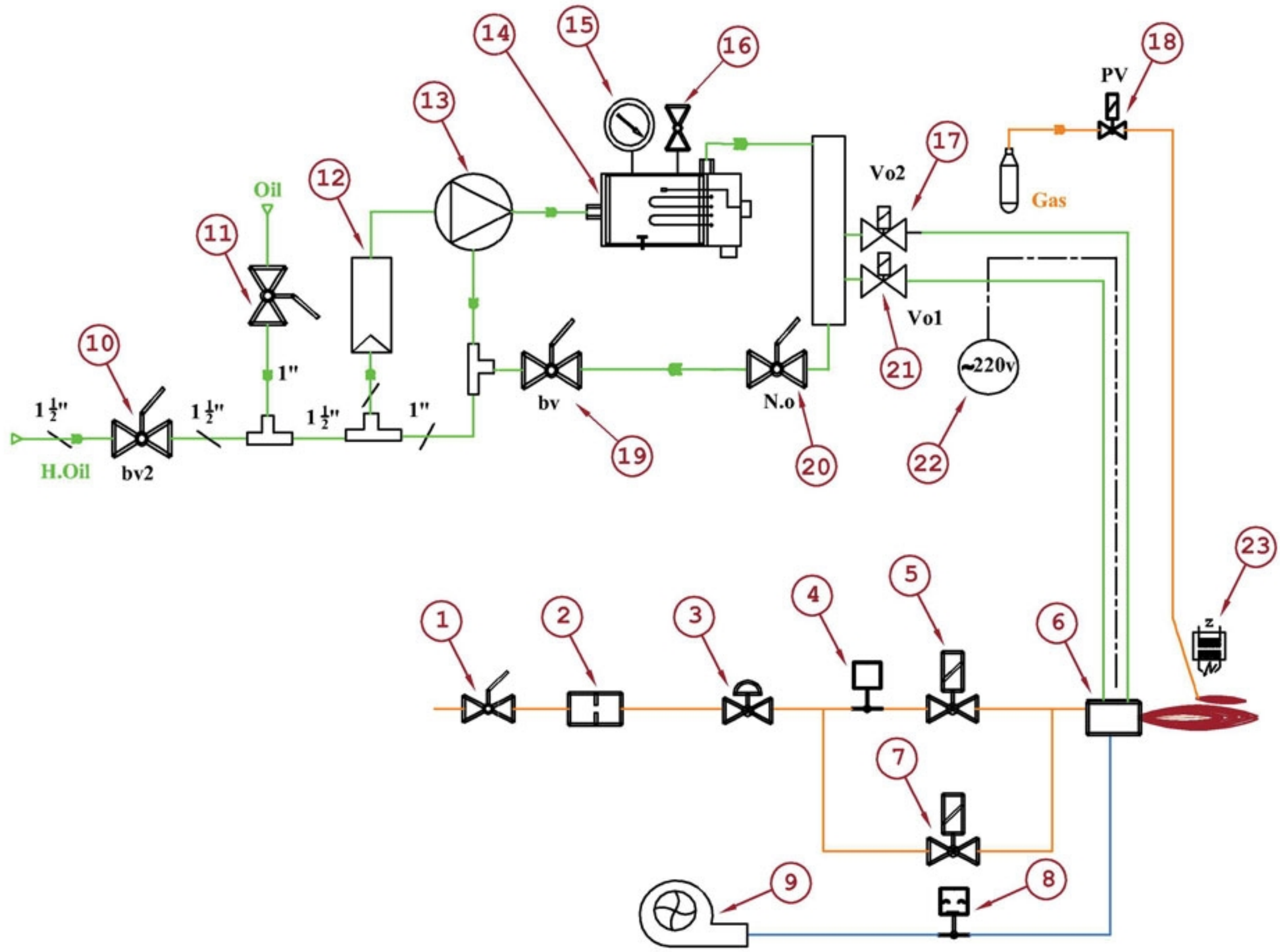

سری مشعلهای صنعتی کارخانجات کوچک

نقشه برق

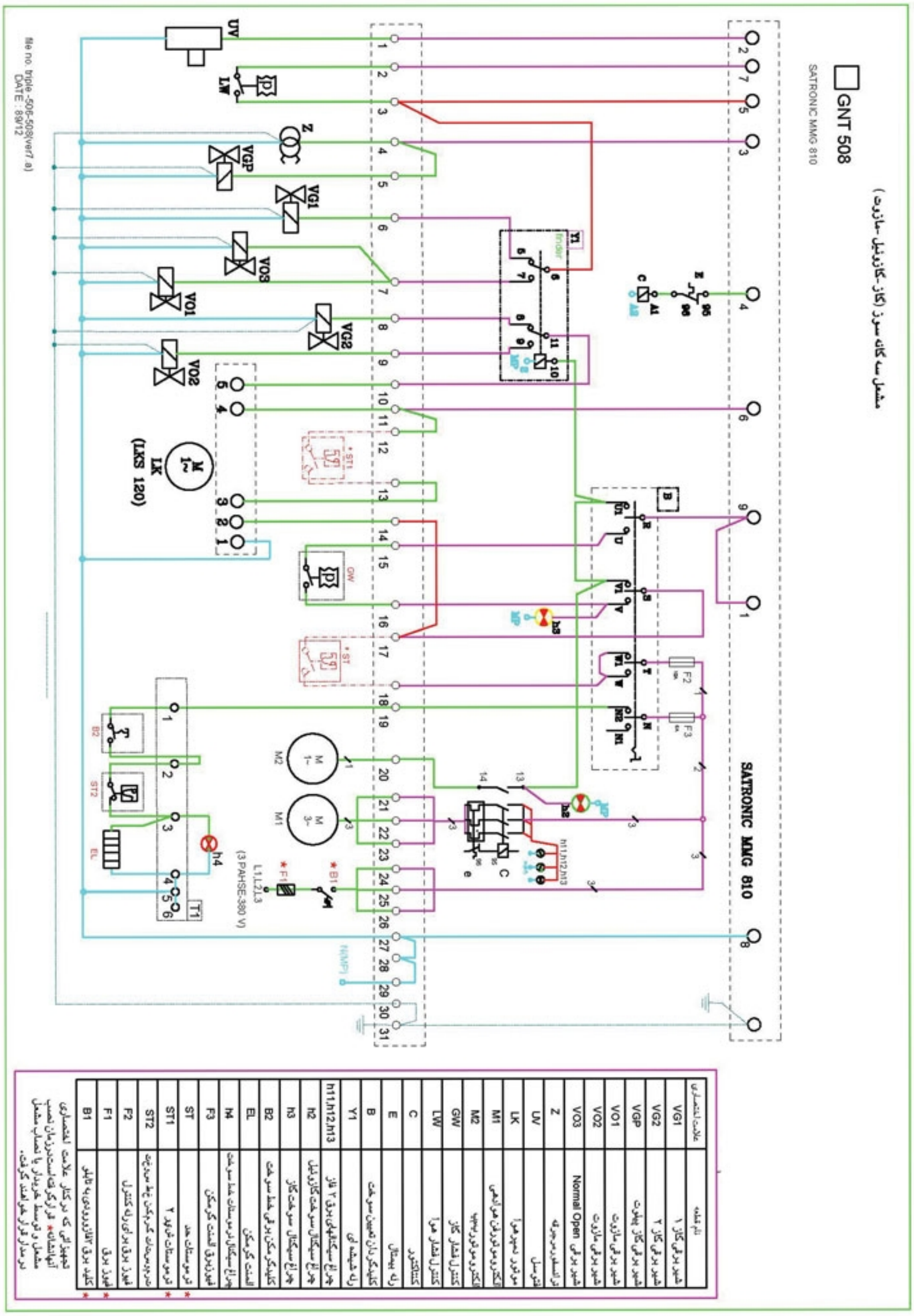

علامت اختصاری	نام قطعه
VG1	شیر برقی گاز ۱
VG2	شیر برقی گاز ۲
VGP	شیر برقی گاز پیلوت
VO1	شیر برقی مازوت
VO2	شیر برقی مازوت
VO3	شیر برقی Normal Open
Z	ترانسفورمر جرقه
UV	فتوسل
LK	موتور دمپر هوا
M1	الکتروموتور فن هوا دهی
M2	الکتروموتور پمپ
GW	کنترل فشار گاز
LW	کنترل فشار هوا
C	کنتاکتور
E	رله پیستال
B	کلیدگردان تعیین سوخت
Y1	رله شیشه ای
h11,h12,h13	چراغ سیگنالهای برق ۲ فاز
h2	چراغ سیگنال سوخت گازوئیل
h3	چراغ سیگنال سوخت گاز
B2	کلیدگردان برقی خط سوخت
EL	المنت گرمکن
h4	چراغ سیگنال نرمستات خط سوخت
F3	فیوز برق المنت گرمکن
ST	ترموستات حد *
ST1	ترموستات فرمان ۲ *
ST2	ترموستات گرم کن خط سوخت
F2	فیوز برق برای رله کنترل
F1	فیوز برق *
B1	کلید برق ۳فاز ورودی به تابلو *

* تجهیزاتی که در کنار علامت اختصاری آنها نشان * قرار گرفته است در زمان نصب مشعل و توسط خریدار یا نصاب مشعل بر مدار قرار خواهند گرفت.